mipan SI

Цифровой панельный индикатор с семисегментными светодиодными индикаторами и последовательным интерфейсом RS-232/485

mipan SI – это щитовые индикаторы (для монтажа в вырез панели) на основе цифровых светодиодных семисегментных индикаторов. Для передачи выводимой на экран информации используются интерфейс RS-232/485.

Индикаторы разработаны специально для использования в системах автоматизации на промышленных предприятиях, имеют металлический корпус и высококонтрастный антибликовый дисплей.

Краткие технические характеристики:

- тип индикаторов: *семисегментные светодиодные (LED);*
- цвет индикации: *красный;*
- высота знака: *13, 20, 30 мм;*
- количество строк/знаков: *1 строка, для индикаторов 13 мм - 6 знаков, 20 мм – 4 или 6 знаков, 30 мм – 4 знака;*
- индикация: *цифры 0 … 9, буквы "A", "b", "C", "d", "E", "F", "o", "P", "r", "U", "H", "L";*
- интерфейс: *RS-232, RS-485, TTY, ASCII протокол, скорость 1,2 …9,6 кбит/с;*
- степень пылевлагозащиты: *IP65 (передняя панель);*
- монтаж: *в вырез панели при помощи прижимных планок;*
- рабочая температура: *0 … +50°C;*
- питание: *24В (±20%) пост. тока;*
- потребляемая мощность: *13мм/6 цифр - 120 мА; 20мм/4 цифры - 120 мА; 20мм/6 цифр - 150 мА; 30мм/4 цифры - 160 мА;*

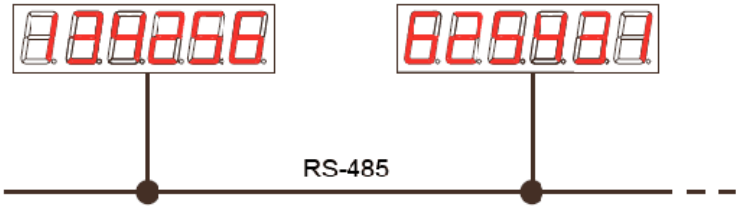

Монтажно-габаритные размеры:
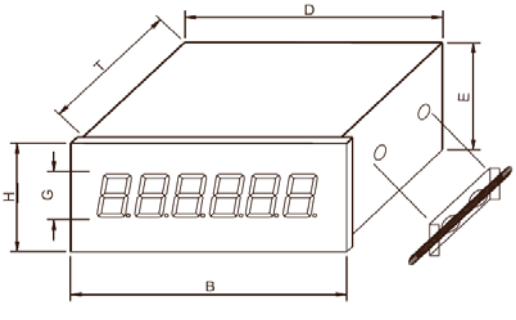
Размер	Индикаторы			
	13 мм	20 мм 4 цифры	20 мм 6 цифр	30 мм
B	96	96	144	144
H	24	48	48	48
G	13	20	20	30
D	92	92	140	140
E	20	44	44	44
T	62	62	62	62